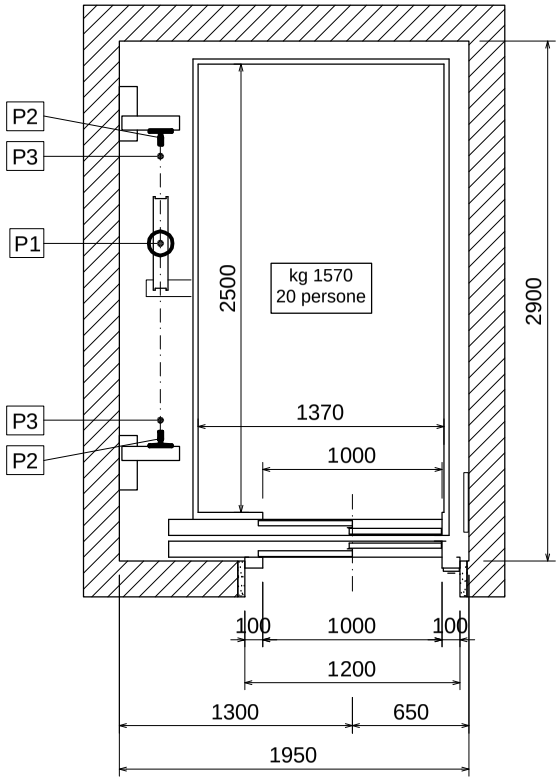

STESSO IMPIANTO INSERITO IN VANO METALLICO :
MISURE ESTERNE MONTANTI VANO 2200 X 3020

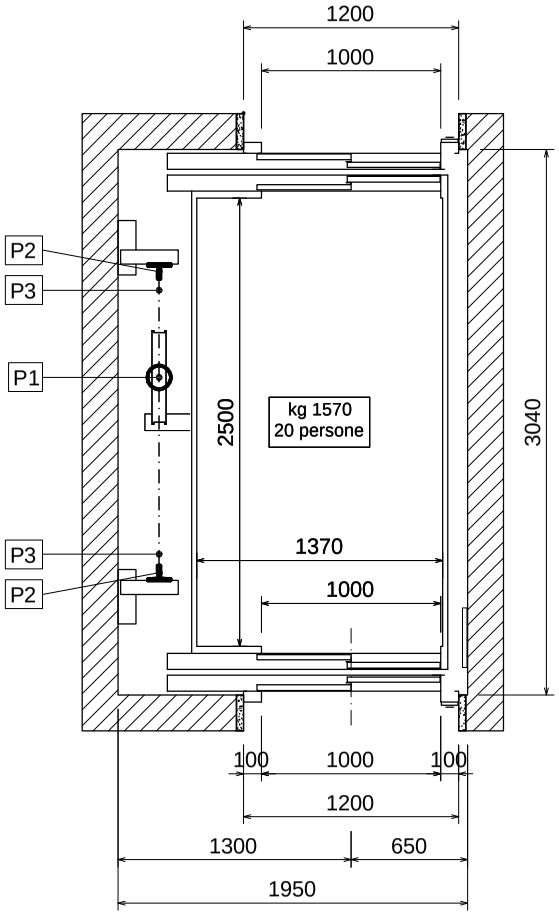

STESSO IMPIANTO INSERITO IN VANO METALLICO :
MISURE ESTERNE MONTANTI VANO 2200 X 3020

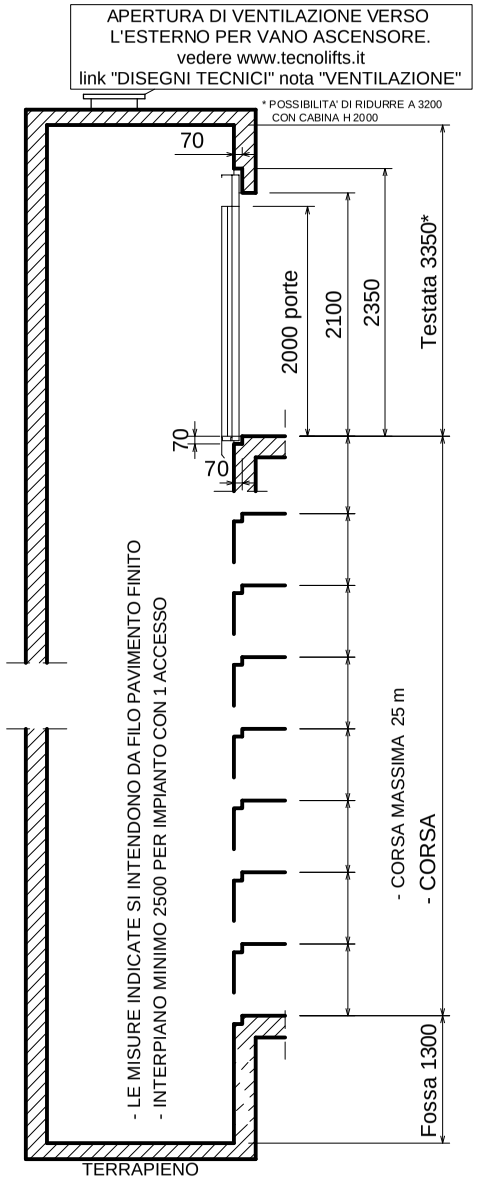

LA TECNOLIFTS SI RISERVA IL DIRITTO DI MODIFICARE IN
QUALSIASI MOMENTO LE DIMENSIONI RIPORTATE SUI DISEGNI

CARICHI SU FONDO FOSSA :
P1 : 12200 kg (appoggio pistone)
P2 : 4350 kg (guide , presa paracadute)
P3 : 5800 Kg (cabina su ammortizzatori)
(carichi P1, P2 e P3 non contemporanei)

SPINTE SULLE GUIDE

Fx= 1400daN
Fy= 700daN

ASCENSORE IDRAULICO INDIRETTO A PISTONE
MONTALETTIGHE
PORTATA 1570Kg - CAPIENZA 20 PERSONE

Disegno H17 | 04.09.2017 rev 1 | SCALA 1:40
N\autocad\catalogo\ H17

disegnatore: PIETTA
approvazione: Ing. Fagioli

NORMA TECNICA
EN 81.20-50

N.B. : LE MISURE MURARIE SI INTENDONO A PIOMBO E FINITE, LASCIARE LE OPPORTUNE TOLLERANZE

TECNOLIFTS
FABBRICA ASCENSORI S.p.A.
Via Artigianale, 2 - 25010 MONTIRONE (BS) ITALIA
Tel. 030.2677016 - Fax 030.2677161
www.tecnolifts.it - info@tecnolifts.it