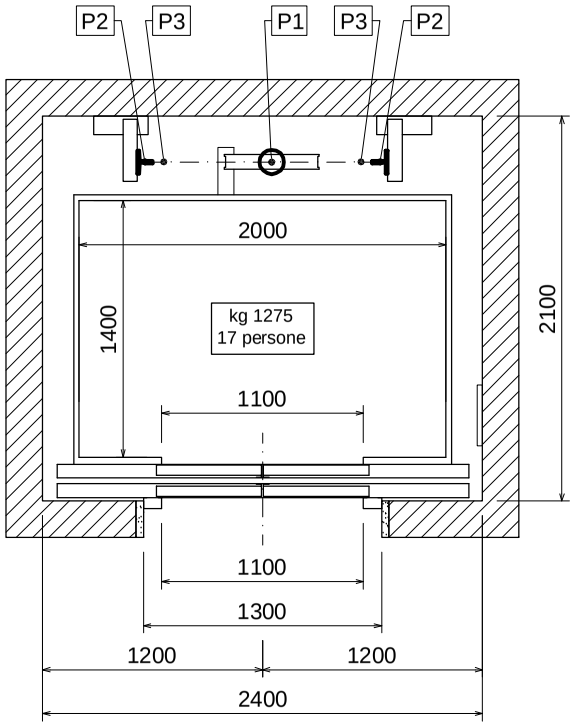

STESSO IMPIANTO INSERITO IN VANO METALLICO :
MISURE ESTERNE MONTANTI VANO 2740 x 2450

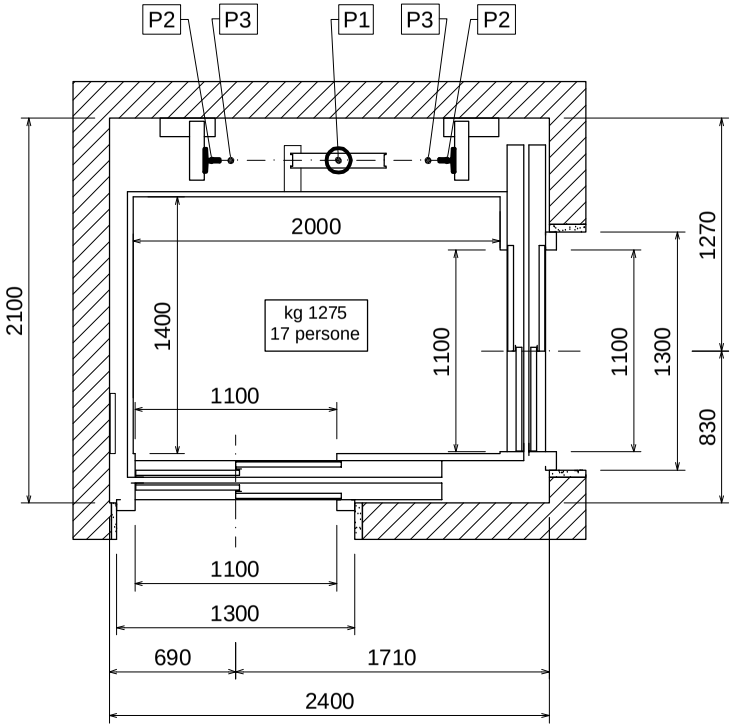

STESSO IMPIANTO INSERITO IN VANO METALLICO :
MISURE ESTERNE MONTANTI VANO 2740 x 2450

APERTURA DI VENTILAZIONE VERSO
L'ESTERNO PER VANO ASCENSORE.
vedere www.tecnolifts.it
link "DISEGNI TECNICI" nota "VENTILAZIONE"

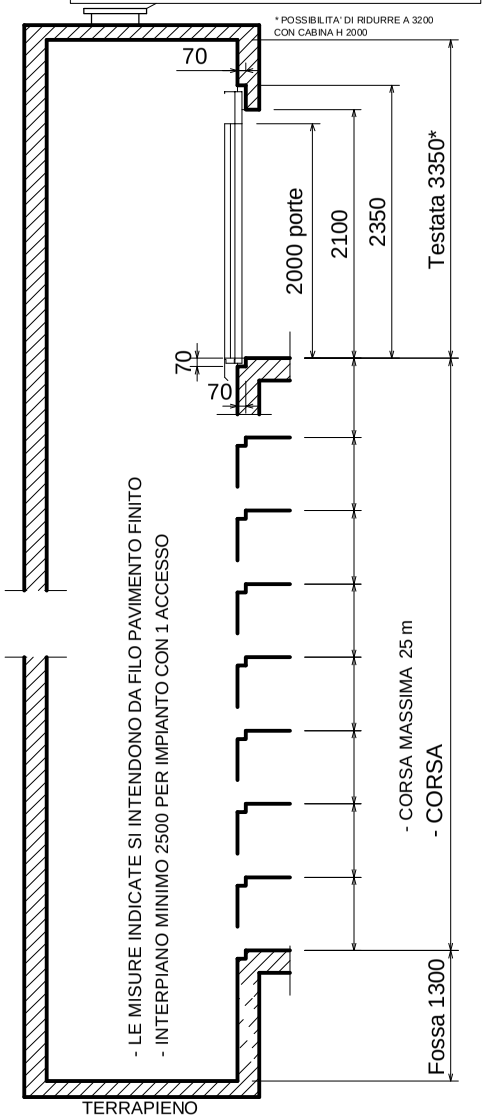

LA TECNOLIFTS SI RISERVA IL DIRITTO DI MODIFICARE IN
QUALSIASI MOMENTO LE DIMENSIONI RIPORTATE SUI DISEGNI

CARICHI SU FONDO FOSSA :
P1 : 10900 kg (appoggio pistone)
P2 : 3800 kg (guide , presa paracadute)
P3 : 5100 Kg (cabina su ammortizzatori)
(carichi P1, P2 e P3 non contemporanei)

SPINTE SULLE GUIDE

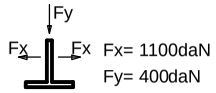

Fx= 1100daN
Fy= 400daN

ASCENSORE IDRAULICO INDIRETTO A PISTONE
IMPIANTO RISPONDENTE A :
NORMA EN 81 - 70 - ASCENSORE TIPO 3
PORTATA 1275 Kg CAPIENZA 17 PERSONE

Disegno H20 | 01.09.2010 rev 0 | SCALA 1:40
N\autocad\catalogo\ H20

disegnatore: PIETTA
approvazione: Ing. Fagioli

NORMA TECNICA
EN 81.20-50

N.B. : LE MISURE MURARIE SI INTENDONO A PIOMBO E FINITE, LASCIARE LE OPPORTUNE TOLLERANZE

TECNOLIFTS
FABBRICA ASCENSORI S.p.A.
Via Artigianale, 2 - 25010 MONTIRONE (BS) ITALIA
Tel. 030.2677016 - Fax 030.2677161
www.tecnolifts.it - info@tecnolifts.it